平成27年度 神戸市総体 バレーボールの部
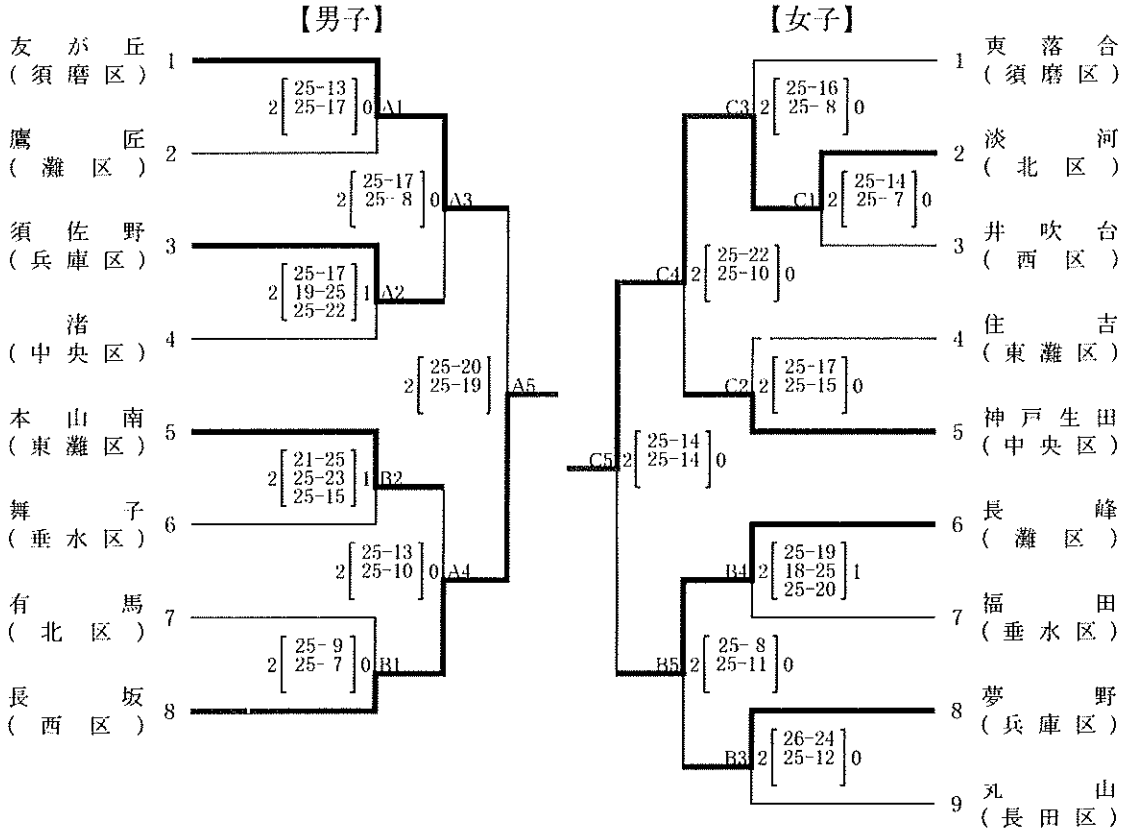
平成27年8月29日
神戸市中央体育館