2021年度　神戸市新人テニス大会

男　子　団　体
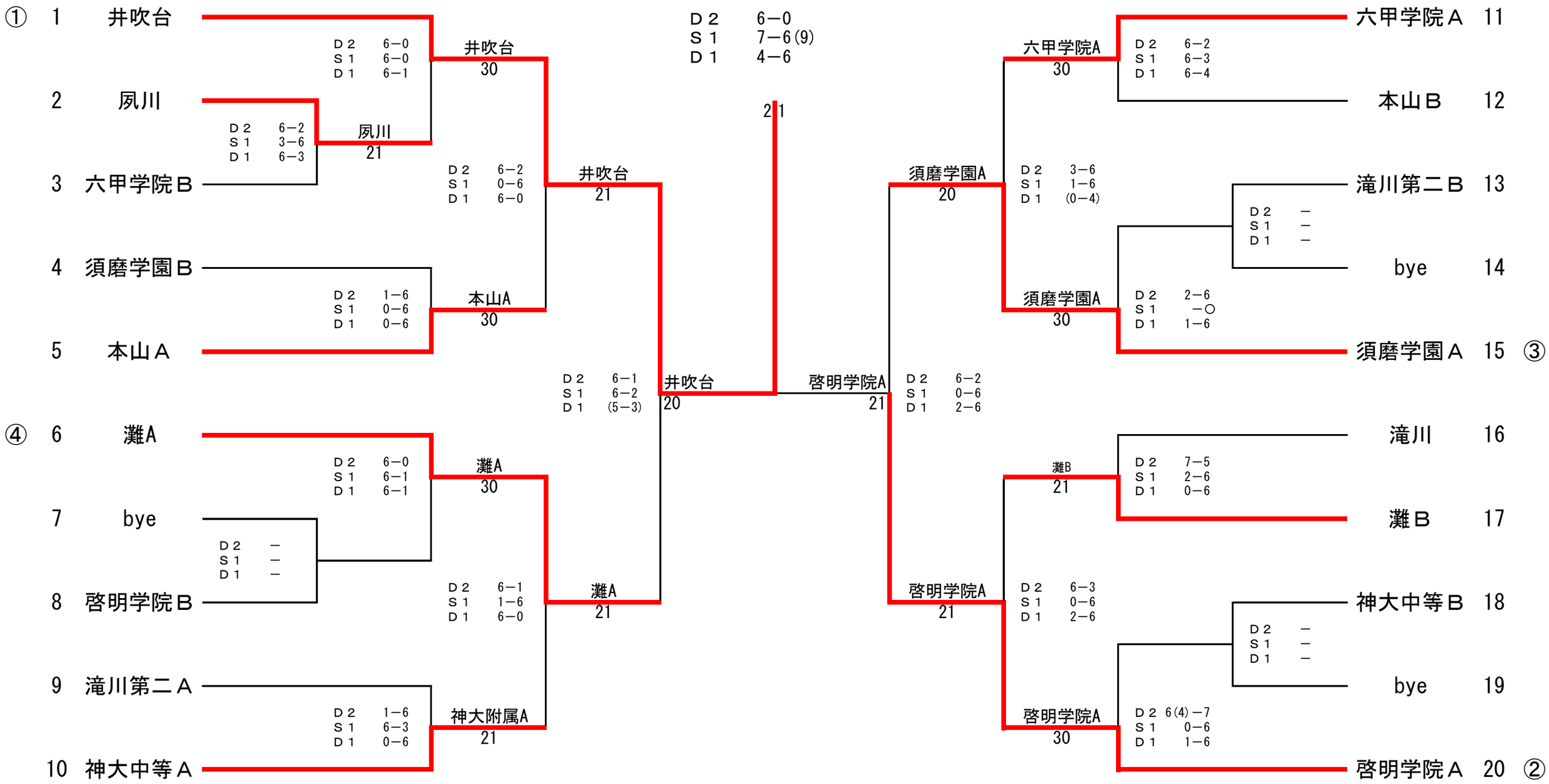
優勝
神戸市立井吹台中学校