第62回　神戸市中学校総合体育大会　バレーボール競技の部（男子）
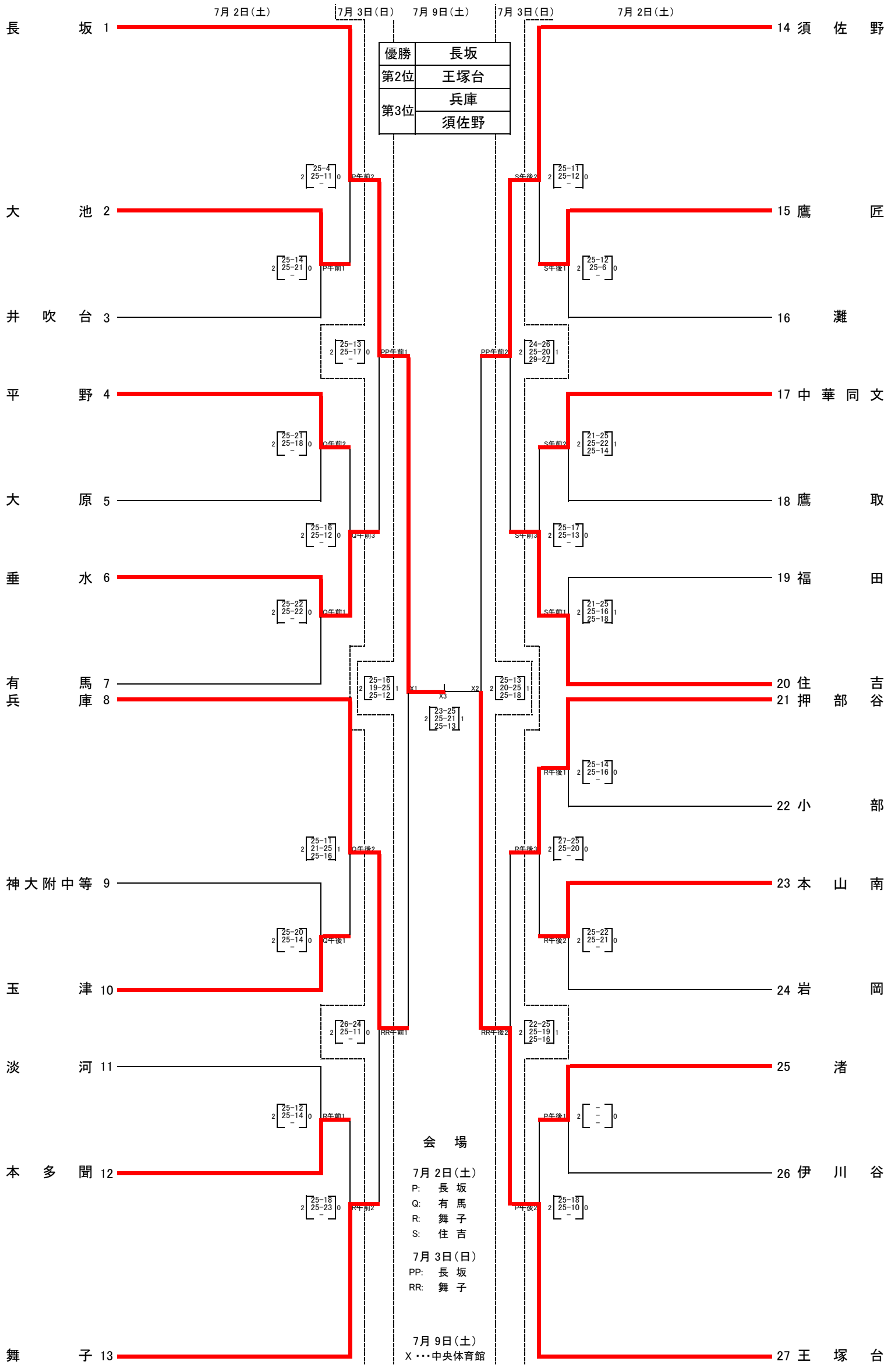
令和 4年 7月2･3･9日