2022年度　神戸市中学校新人テニス大会

女　子　団　体
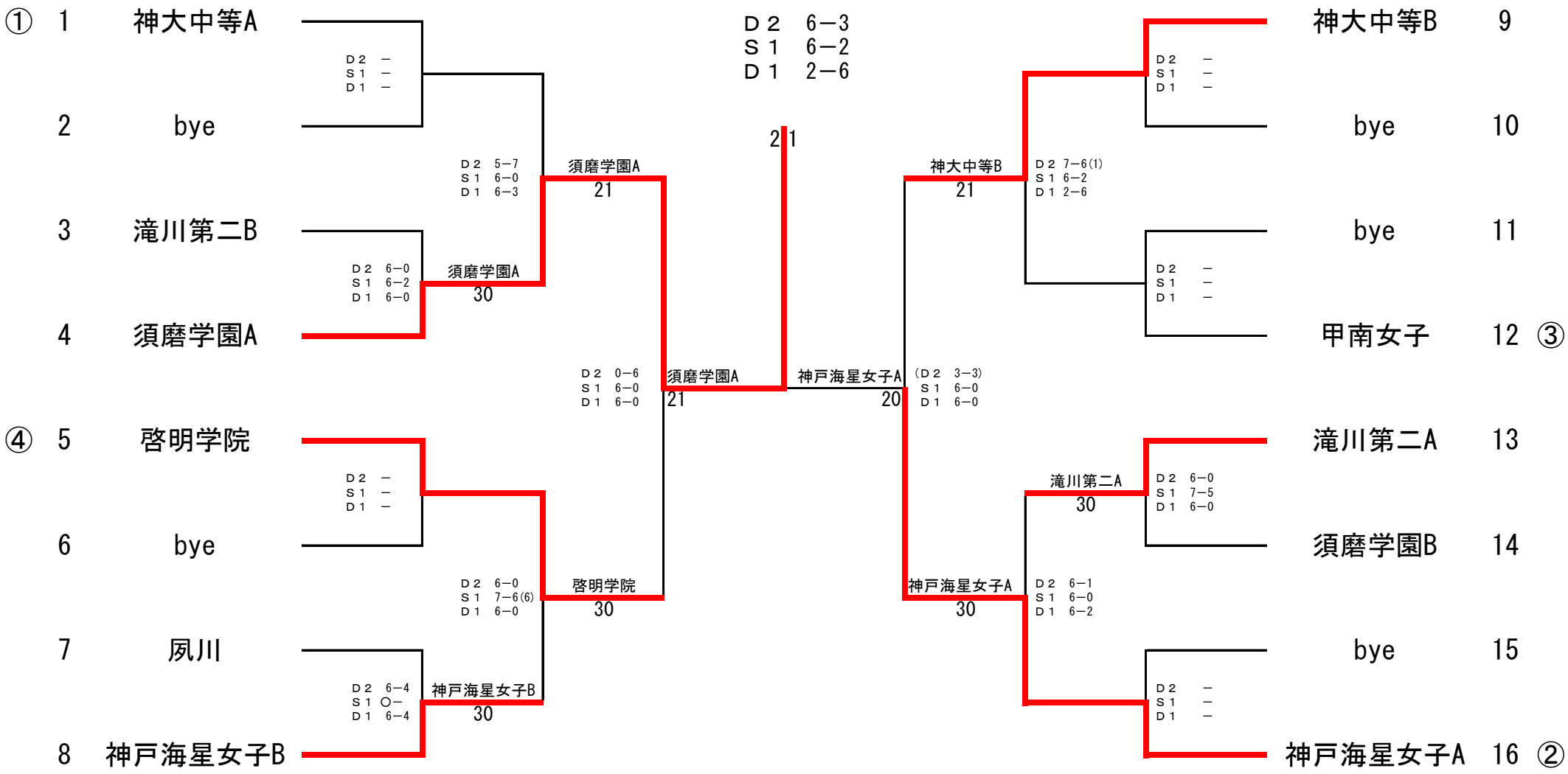
優勝
須磨学園中学校A