第40回　兵庫県中学校 新人剣道大会

男子個人

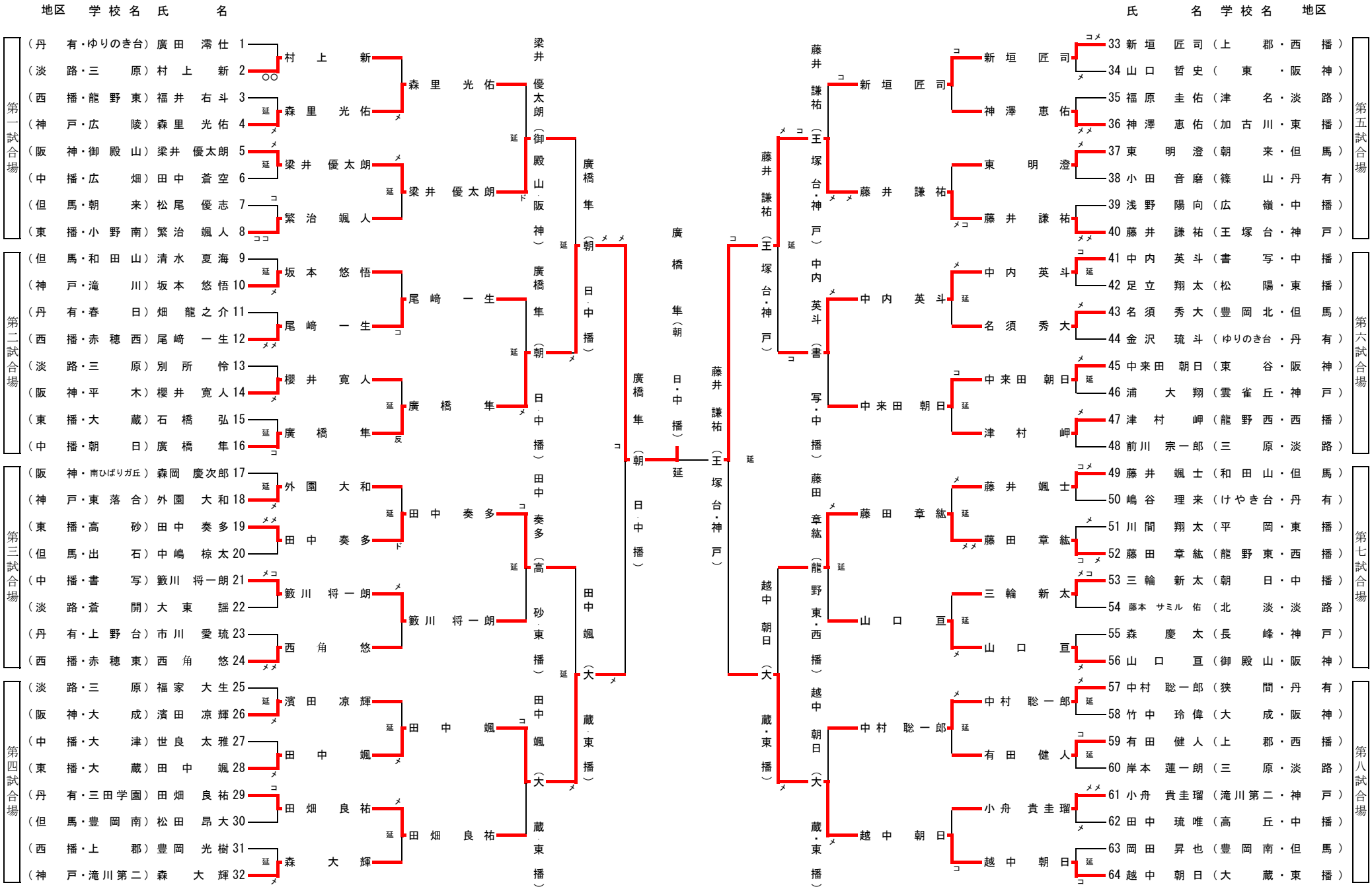
地区　学校名　氏名
第一試合場
（丹有・ゆりのき台）廣田澪仕 1
（淡路・三原）村上新 2
（西播・龍野東）福井右斗 3
（神戸・広陵）森里光佑 4
（阪神・御殿山）梁井優太朗 5
（中播・広畑）田中蒼空 6
（但馬・朝来）松尾優志 7
（東播・小野南）繁治颯人 8
第二試合場
（但馬・和田山）清水夏海 9
（神戸・滝川）坂本悠悟 10
（丹有・春日）畑龍之介 11
（西播・赤穂西）尾﨑一生 12
（淡路・三原）別所怜 13
（阪神・平木）櫻井寛人 14
（東播・大蔵）石橋弘 15
（中播・朝日）廣橋隼 16
第三試合場
（阪神・南ひばりガ丘）森岡慶次郎 17
（神戸・東落合）外園大和 18
（東播・高砂）田中奏多 19
（但馬・出石）中嶋椋太 20
（中播・書写）籔川将一朗 21
（淡路・蒼開）大東謡 22
（丹有・上野台）市川愛琉 23
（西播・赤穂東）西角悠 24
第四試合場
（淡路・三原）福家大生 25
（阪神・大成）濱田凉輝 26
（中播・大津）世良太雅 27
（東播・大蔵）田中颯 28
（丹有・三田学園）田畑良祐 29
（但馬・豊岡南）松田昂大 30
（西播・上郡）豊岡光樹 31
（神戸・滝川第二）森大輝 32
村上新
森里光佑
森里光佑
梁井優太朗
梁井優太朗
繁治颯人
坂本悠悟
尾﨑一生
尾﨑一生
櫻井寛人
廣橋隼
廣橋隼
外園大和
田中奏多
田中奏多
籔川将一朗
籔川将一朗
西角悠
濱田凉輝
田中颯
田中颯
田畑良祐
田畑良祐
森大輝
森里光佑
梁井優太朗
梁井優太朗
廣橋隼
廣橋隼
田中奏多
田中奏多
田中颯
田中颯
田畑良祐
田畑良祐
梁井優太朗（御殿山・阪神）
廣橋隼（朝日・中播）
廣橋隼（朝日・中播）
田中奏多（高砂・東播）
田中颯（大蔵・東播）
田中颯（大蔵・東播）
廣橋隼（朝日・中播）
廣橋隼（朝日・中