第40回　兵庫県中学校 新人剣道大会
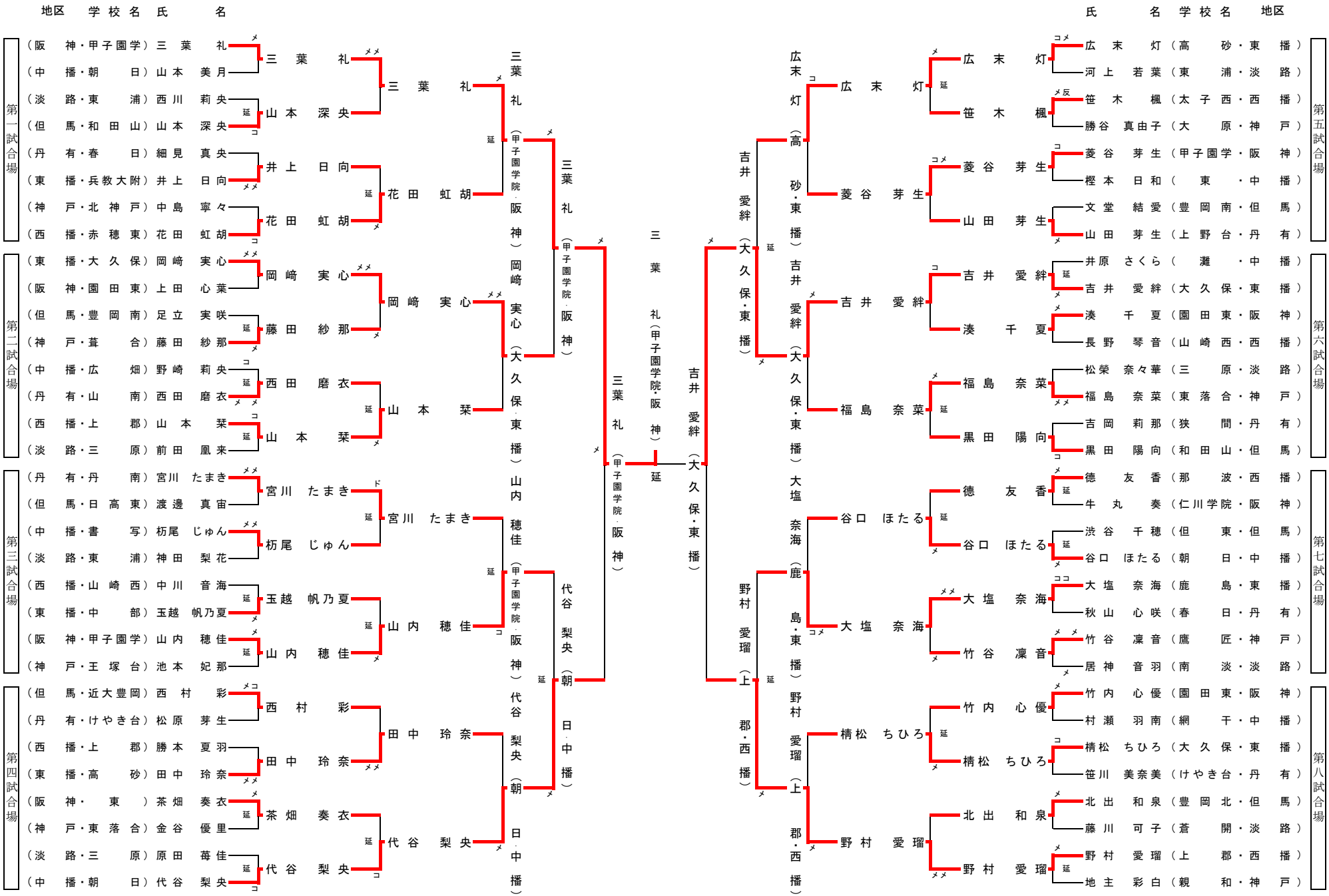
女子個人