令和5年度　西区中学校ソフトテニス総合体育大会
令和5年6月3日
井吹台中学校
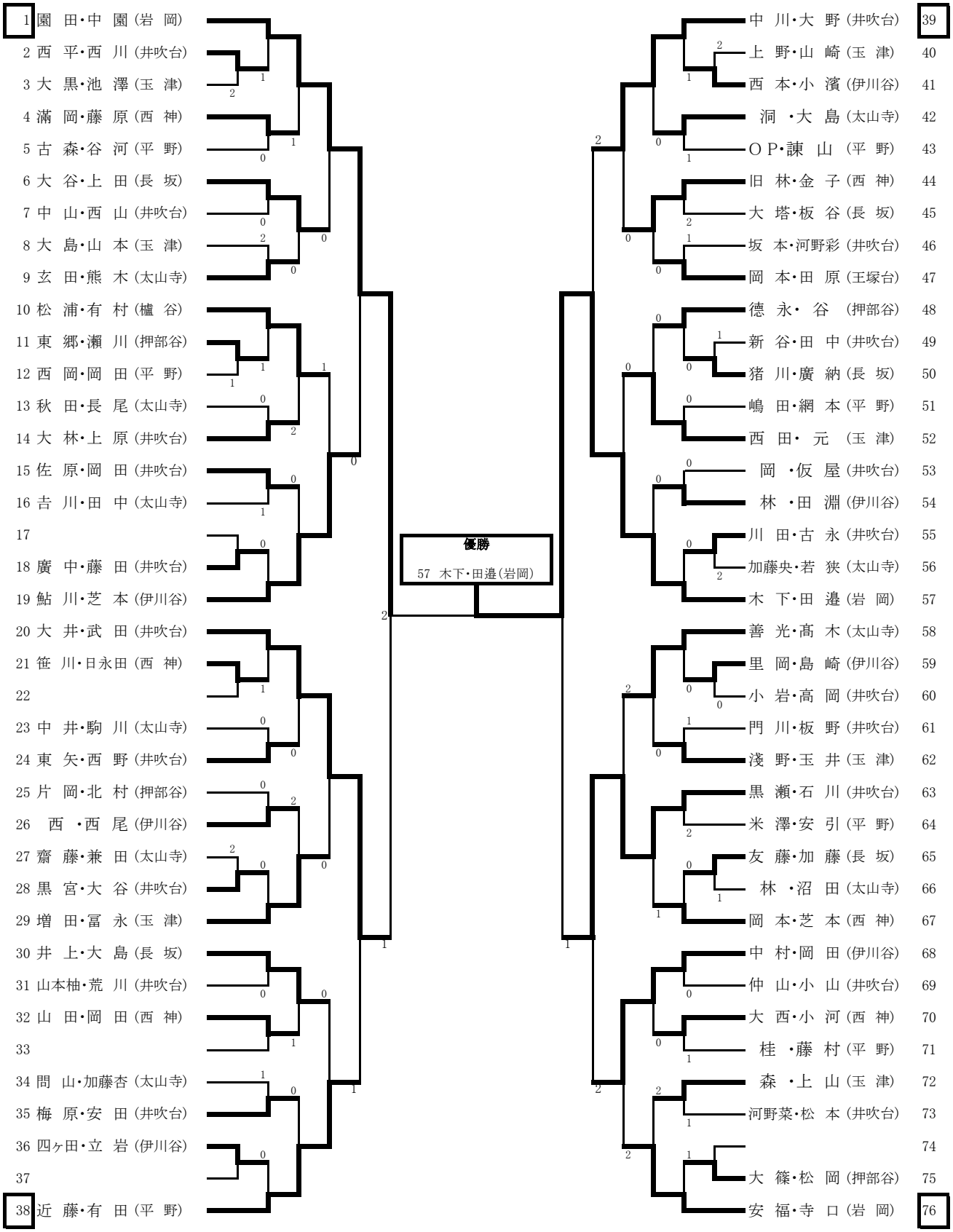
女子3年個人の部