令和６年度神戸市中学校総合体育大会卓球競技の部
令和６年７月７日
グリーンアリーナ神戸

男子団体

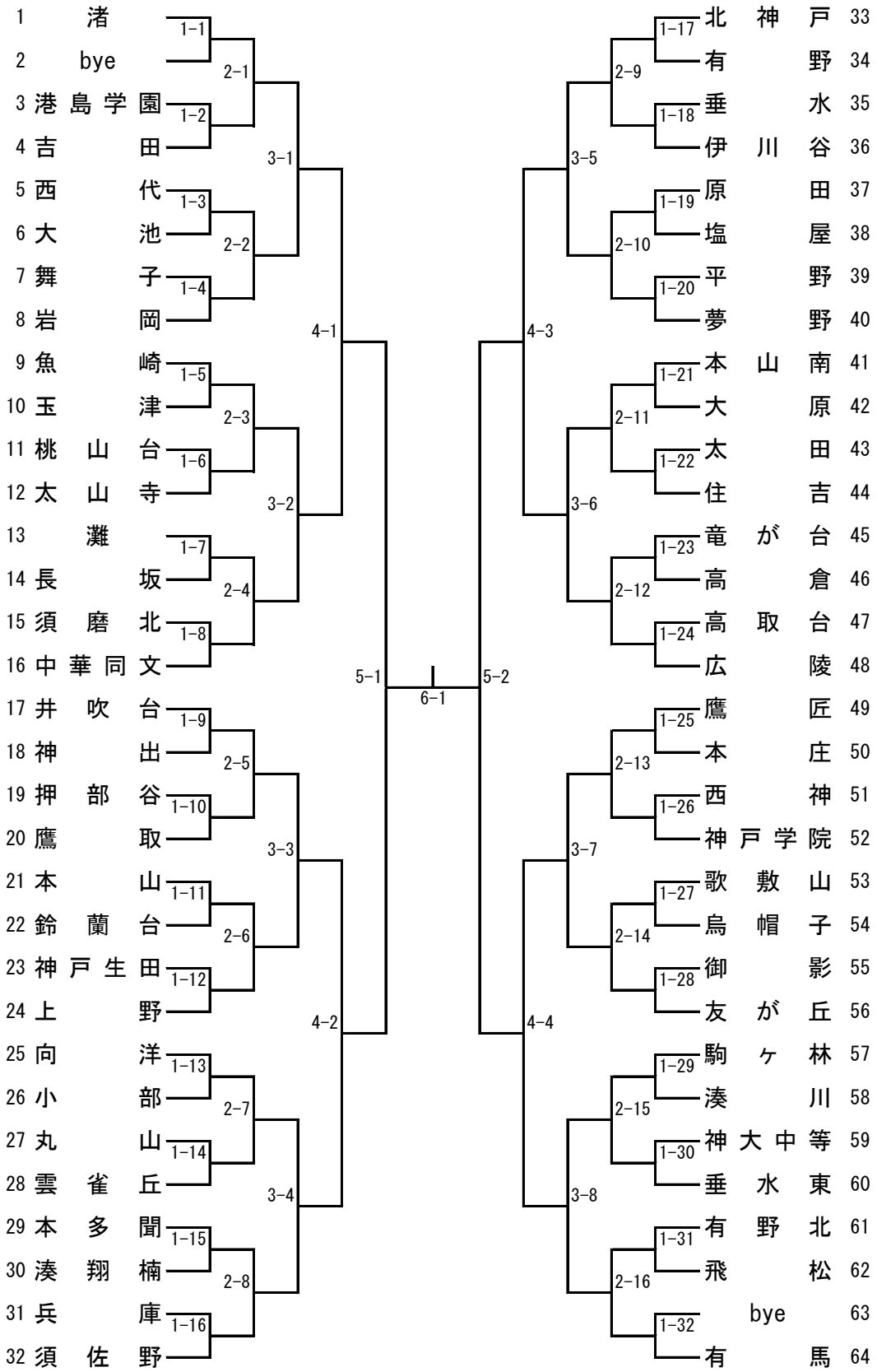

令和６年度神戸市中学校総合体育大会卓球競技の部
令和６年７月７日
グリーンアリーナ神戸
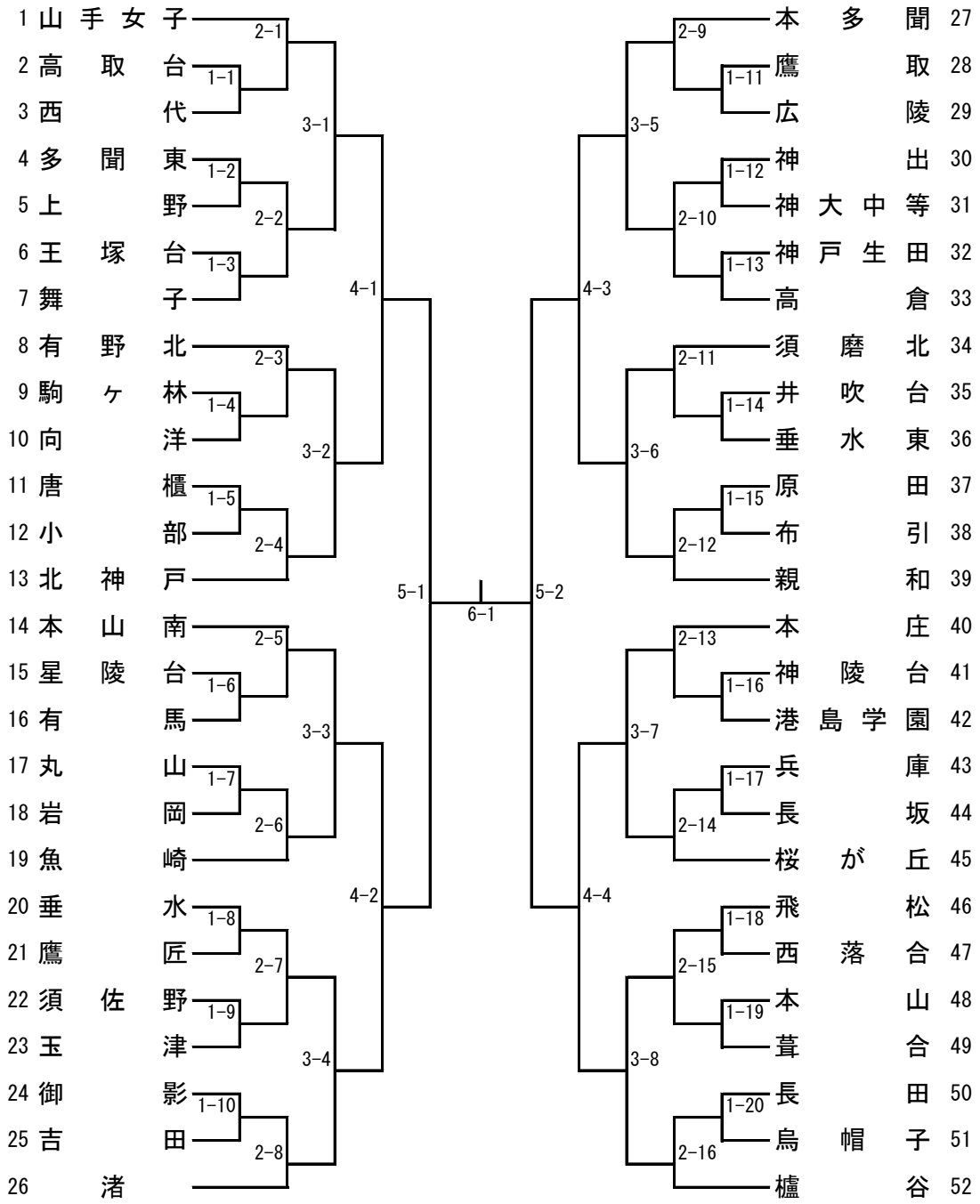
女子団体