R6 スポーツ大会須磨区予選
令和6年8月24日
西落合中

男子個人2年の部

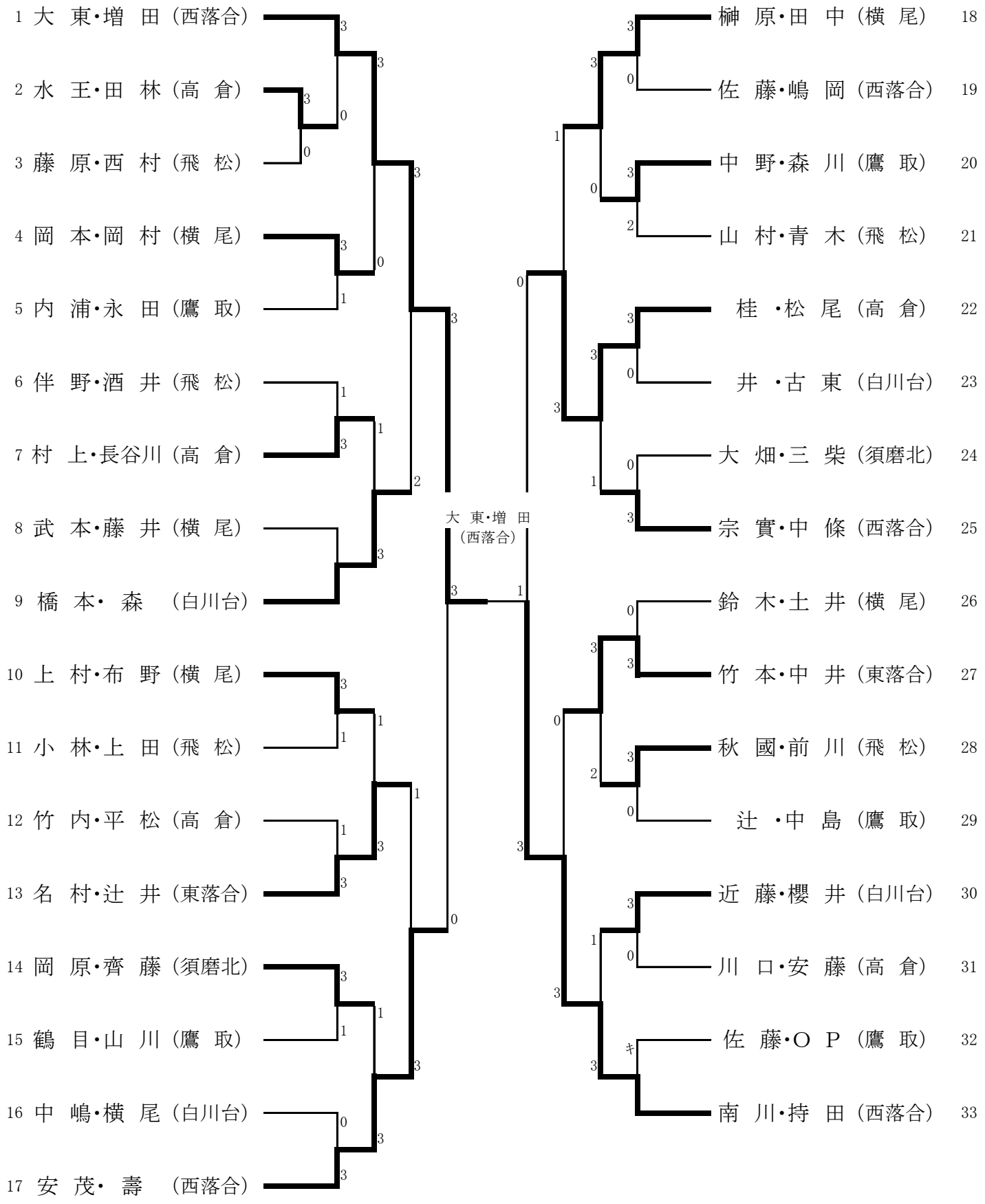

R6 スポーツ大会須磨区予選
令和6年8月24日
西落合中
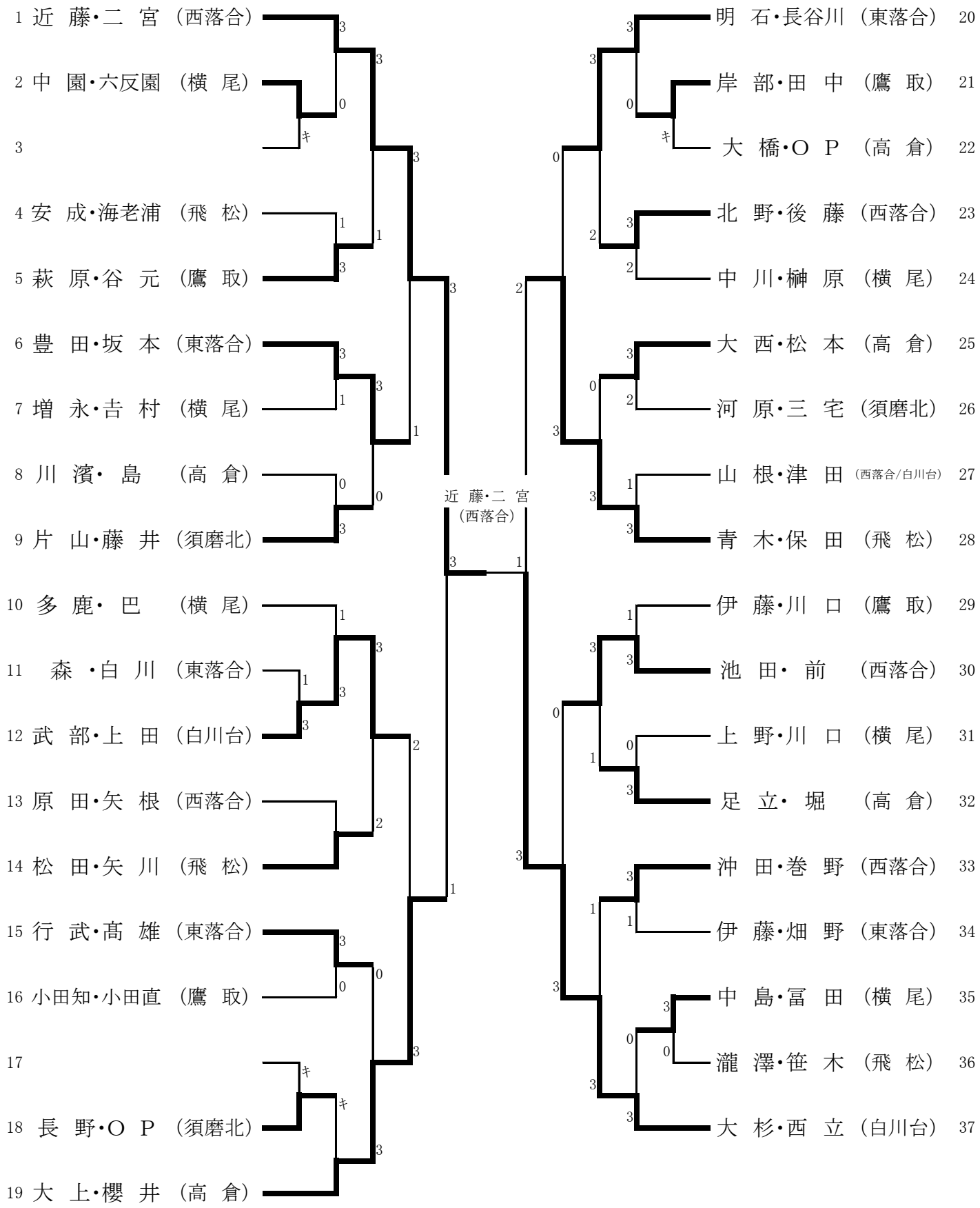
男子個人1年の部