2025年度　神戸市中学校新人テニス大会

男　子　団　体
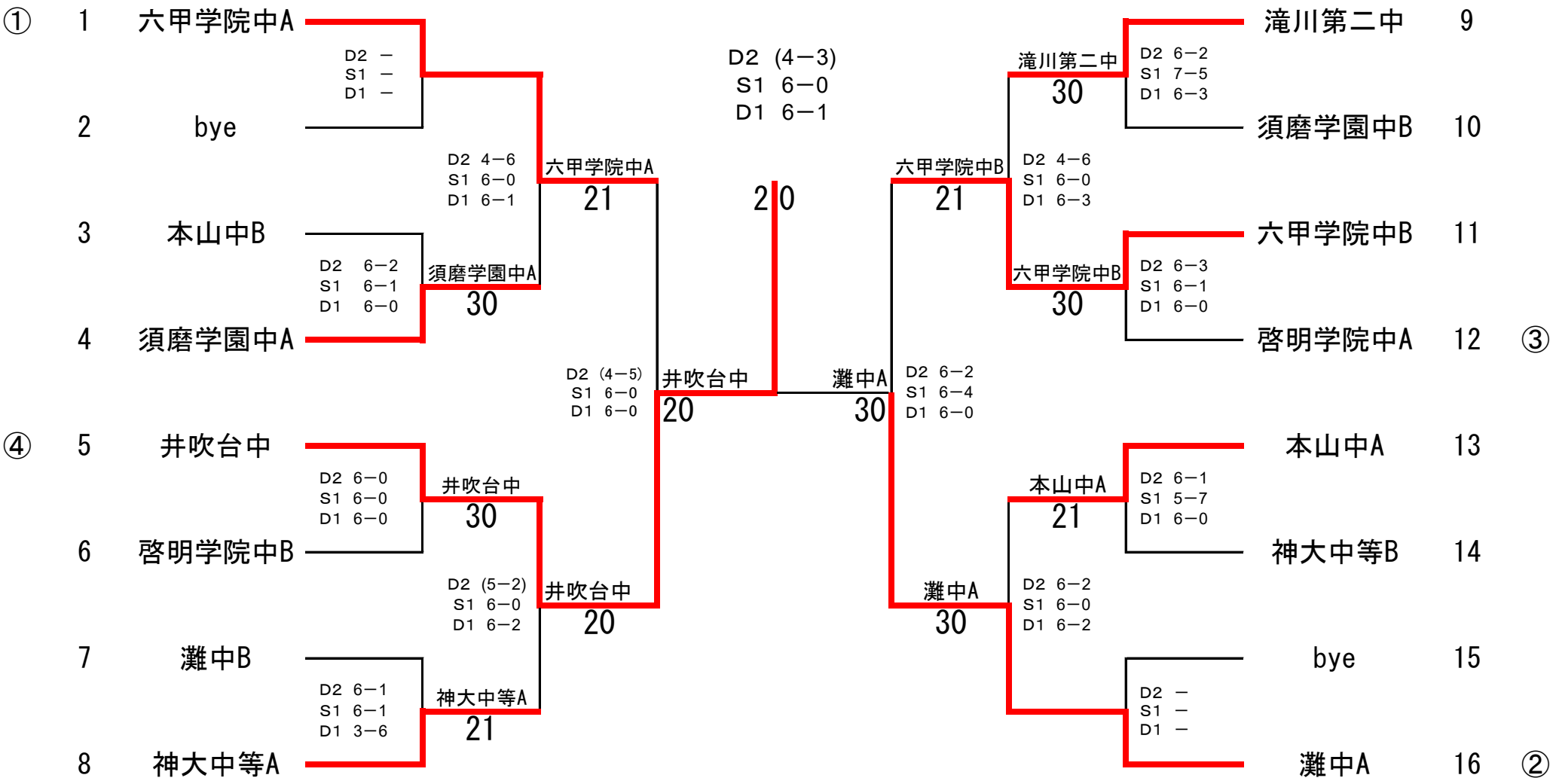
優勝
井吹台中